Lichtspiegel
07897172503 Lichtspiegel

PRODUCT

TEKENING

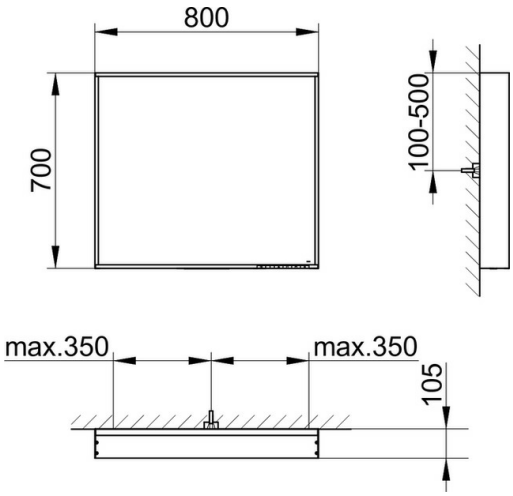

PRODUCTKENMERKEN

traploos instelbare verlichting van 2700 Kelvin (warm wit)
tot 6500 Kelvin (daglicht),
rondom aluminium-raam, zilver-gebijtst-geëloxeerd
Bediening:
Bedieningspaneel voorzien van touch bediening,
DALI-bediening
Verlichting:
LED (levensduur > 30.000 h)
hoofdverlichting (boven- en wandverlichting) en
wastafelverlichting zijn separaat traploos dimbaar met
aan-/uitschakelaar
EEK: C , 33 kWh/1000h

ROMP

33 Watt

AFMETING

800 x 700 x 105 mm