| | | | | | |
|---|---|---|---|---|---|
| **DE** | **Ersatzteile** | **FR** | **Liste de pièces** | **CS** | **Náhradní díly** |
| **EN** | **Spare parts** | **IT** | **Ricambi** | **PL** | **Części zamienne** |
| **ES** | **Piezas de recambio** | **NL** | **Reserveonderdelen** | **RU** | **Запчасти** |

KEUCO

**Royal Lumos**
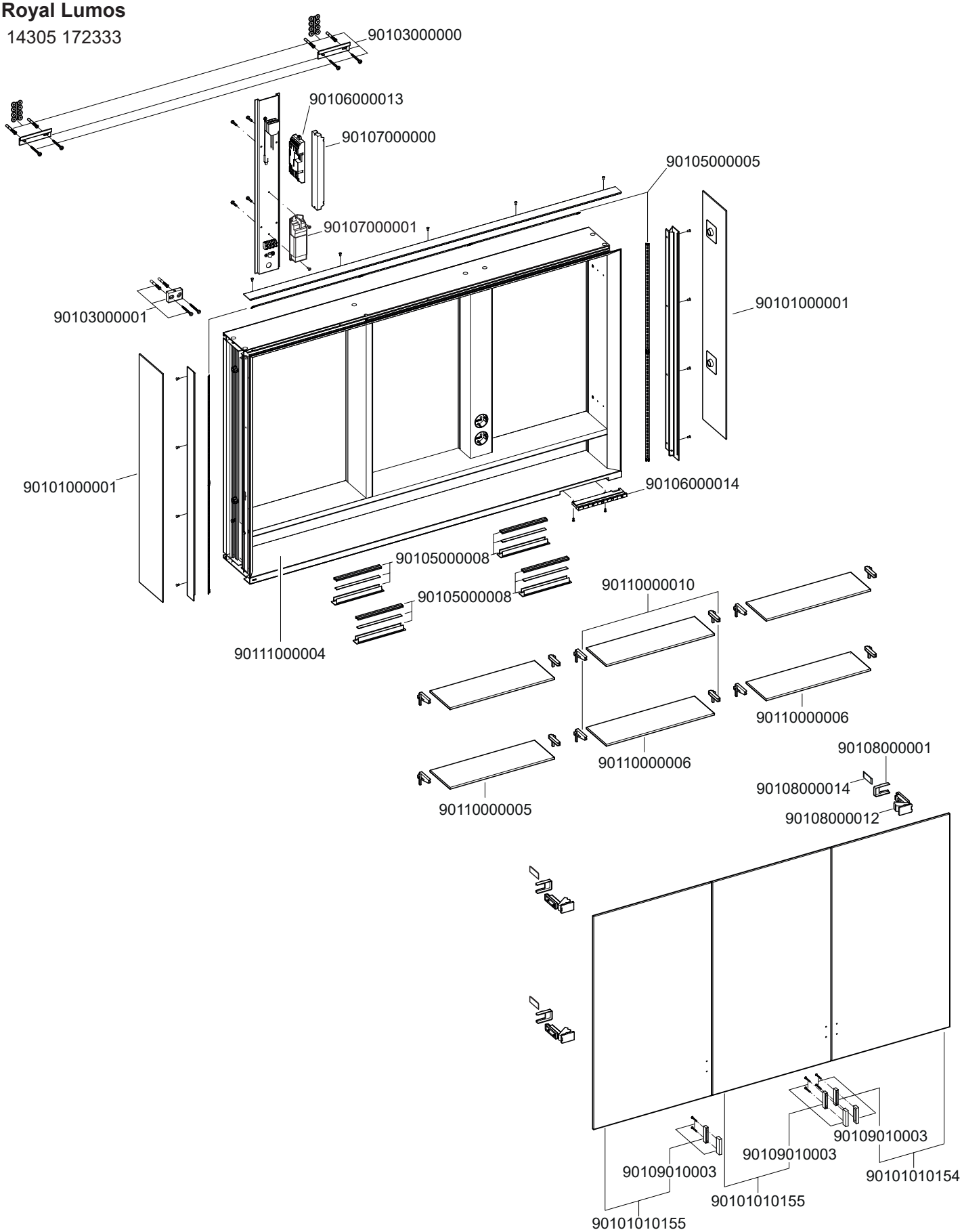
14305 172333