DE	**Ersatzteile**	**FR**	**Liste de pièces**	**CS**	**Náhradní díly**
EN	**Spare parts**	**IT**	**Ricambi**	**PL**	**Części zamienne**
ES	**Piezas de recambio**	**NL**	**Reserveonderdelen**	**RU**	**Запчасти**

KEUCO

Royal Lumos
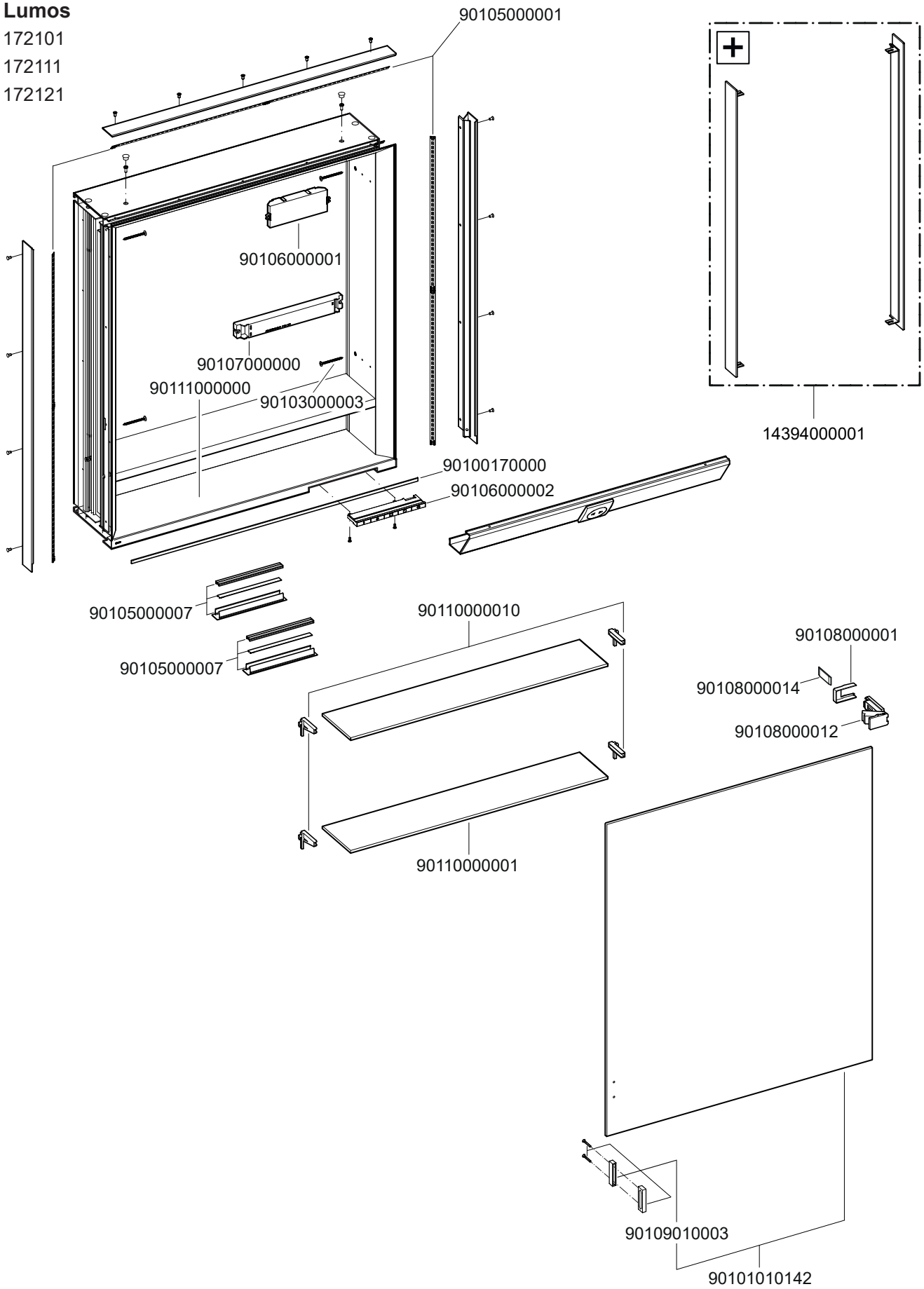
14311 172101
14311 172111
14311 172121