CARACTÉRISTIQUES DU PRODUIT

KEUCO

AXESS

35015010302 Barre de douche avec barre d'appui

PRODUIT

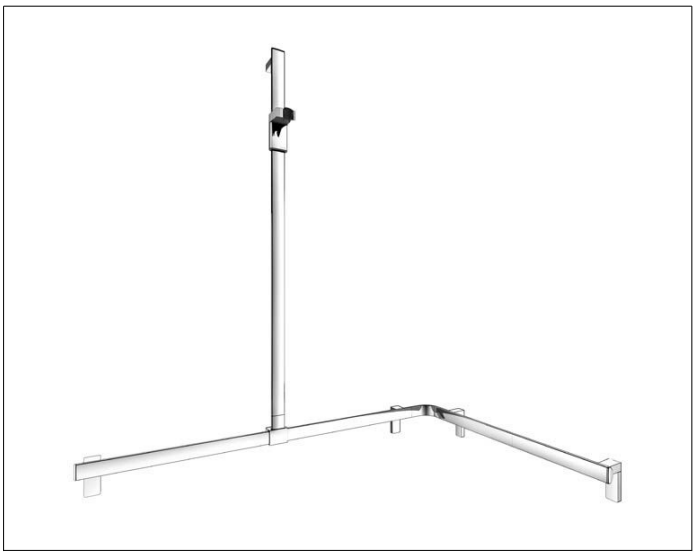

DESSIN

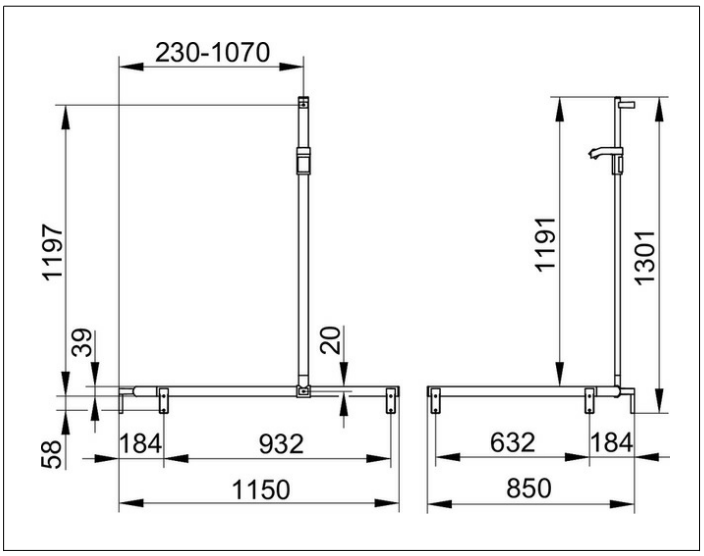

CARACTÉRISTIQUES DU PRODUIT

modèle gauche,
complet avec curseur, montage à droite ou à gauche,
barre de douche est positionnable libre avant montage

SURFACE

chromé

DIMENSION

1150/850/1301 mm