IXMO

59504372100 Einhebel-Waschtischmischer 60

PRODUKT

ZEICHNUNG

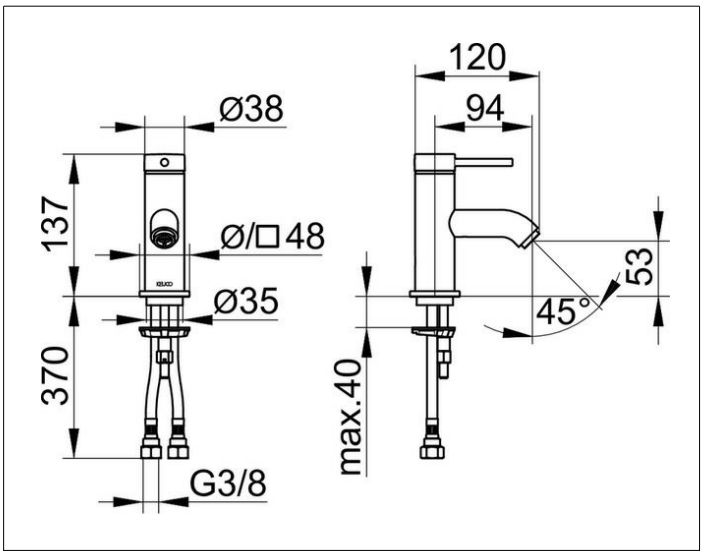

PRODUKTBESCHREIBUNG

ohne Zugstangen-Ablaufgarnitur,
mit runder Rosette,
Einlochmontage mit Schnell-Montage-System,
Mischwasserkartusche mit keramischen Dichtscheiben,
Luftsprudler M 20x1, Druckschläuche 435 mm, G 3/8 Zoll,
Durchfluss begrenzt auf 7,0 l/min.,

OBERFLÄCHE

schwarz matt

ABMESSUNG

IXMO Soft, Rosette rund

AUSSCHREIBUNGSTEXT

KEUCO, IXMO, Einhebel-Waschtischmischer 60, Art. Nr.: 59504372100,
Einhebel-Waschtischmischer in Oberfläche Schwarz-Matt im Design IXMO SOFT,
ohne Zugstangen-Ablaufgarnitur,
Einzigartige Technologie, multifunktioneller Minimalismus:
Bei IXMO werden Funktionen intelligent zusammengeführt,
Design: rund, Aufputz Montage,
Material: entzinkungsarmes Messing, Schwarz-Matt,
Gesamthöhe: 137mm, Höhe bis Unterkante Strahlregler: 53mm,
Breite: 48mm, Ausladung: 120mm,
Rosettengröße: Ø 48mm, Auslieferung erfolgt mit runder Rosette,
eckige Rosette in Abmessung 48 x 48mm ist optional erhältlich (Art. Nr.: 59599370202)
Einlochmontage mit Schnell-Montage-System für Waschtische,
Kartusche: hochwertige Mischwasserkartusche mit keramischen Dichtscheiben,
Einhebelmischer, Wasseranschluss mit flexiblen Druckschläuchen,
Länge 435mm, Gewindedurchmesser G 3/8 Zoll,
integrierter Luftsprudler M20x1,
Durchflussmenge begrenzt auf 7,0 l/min